МОНОБЛОК STILE

ТЕХНИЧЕСКАЯ КАРТА И ИНСТРУКЦИИ ПО МОНТАЖУ

EDILKAMIN
TECNOLOGIA DEL FUOCO

"EDILKAMIN S.P.A."
Via Mascagni 7, 20020 Lainate-Milan, Италия

Произведено в Италии

AE44

ОП035

Сертификат соответствия № РОСС IT.AE44.B86356
Сертификат пожарной безопасности № ССПБ.IT.ОП035.Н.01343
С 10.12.2010 по 09.12.2013 ОС АНО «ТЕСТ-С.ПЕТЕРБУРГ»

Версия с прямым стеклом

Новый камин инновационного дизайна

1. Две модели: передняя панель плоская
   изогнутая
2. Две версии: *N* = естественная вентиляция
   V = принудительная вентиляция
3. Раздвижная дверца
   В двух вариантах для обеих моделей
   -из серой стали с ручкой, состоящей из стальной планки круглого сечения с центральной вставкой из черной резины

-**из нержавеющей глянцевой стали** с ручкой, состоящей из стальной планки квадратного сечения

4. Встроенная синоптическая панель
Для моделей с принудительной вентилляцией
позволяет задавать и контролировать фазы работы (зажигание и гашение), а также регулировать скорость вентилятора с 1 до 9

автоматически или вручную.

5. Новые направляющие
обеспечивающие особо мягкое и бесшумное скольжение дверцы. Два противовеса для правильной балансировки.

6. Плоскость горения с выемкой
за счет чего можно лучше уложить дрова (максимум 4 кг/час), с защитным экраном между дровами и стеклом, с поступлением первичного воздуха в передней части камина для оптимального горения.

Версия с закругленным стеклом

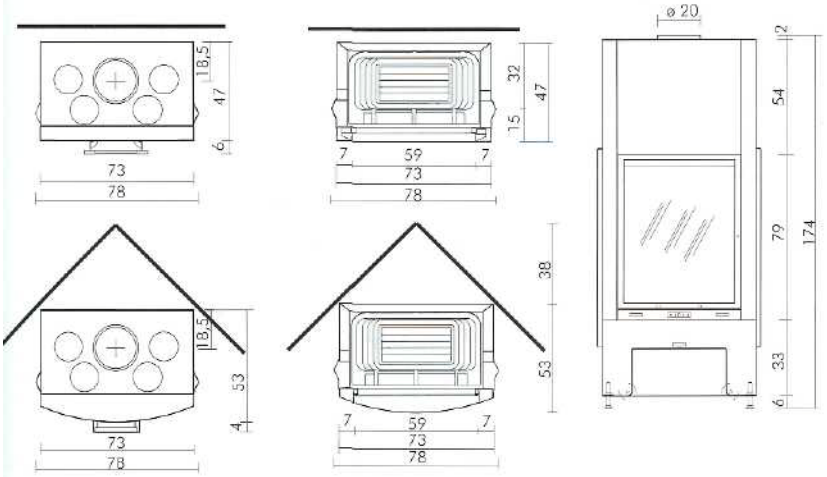

Технические характеристики		N	V
Общий КПД	%	72	76
КПД по воздуху	%	42	45
Общая тепловая мощность	кВт	12	13
Тепловая мощность по воздуху	кВт	7	7,5
Потребление топлива (дрова)	кг/час	4	4
Вес	кг	220	235
Самая тяжелая часть для транспортировки	кг	140	140
Ø дымохода (внутренний)	см	20	20
Ø нержавеющей дымовой трубы высотой более 5 м	см	20	20
Ø нержавеющей дымовой трубы высотой от 4 до 5 м	см	22	22
Ø нержавеющей дымовой трубы высотой от 3 до 4 м	см	25	25
Сечение отверстия воздухозабора	$см^2$	200	200
Ø трубы для отвода горячего воздуха	см	14x4	14x4
Уровень шума центробежного вентилятора	дБ (А)	-	56/58
Максимальная производительность вентилятора (со свободным раструбом)	$м^3$/час		800
Нагреваемый объем (изоляция согласно закону 10/91)	$м^2$	330	340

Технико-электрические характеристики		
Мощность мотора вентилятора	Вт	90
Питание	V	220/230
Частота	Гц	50
Параметры плавкого предохранителя – см. техническую схему регулятора		

Сечение

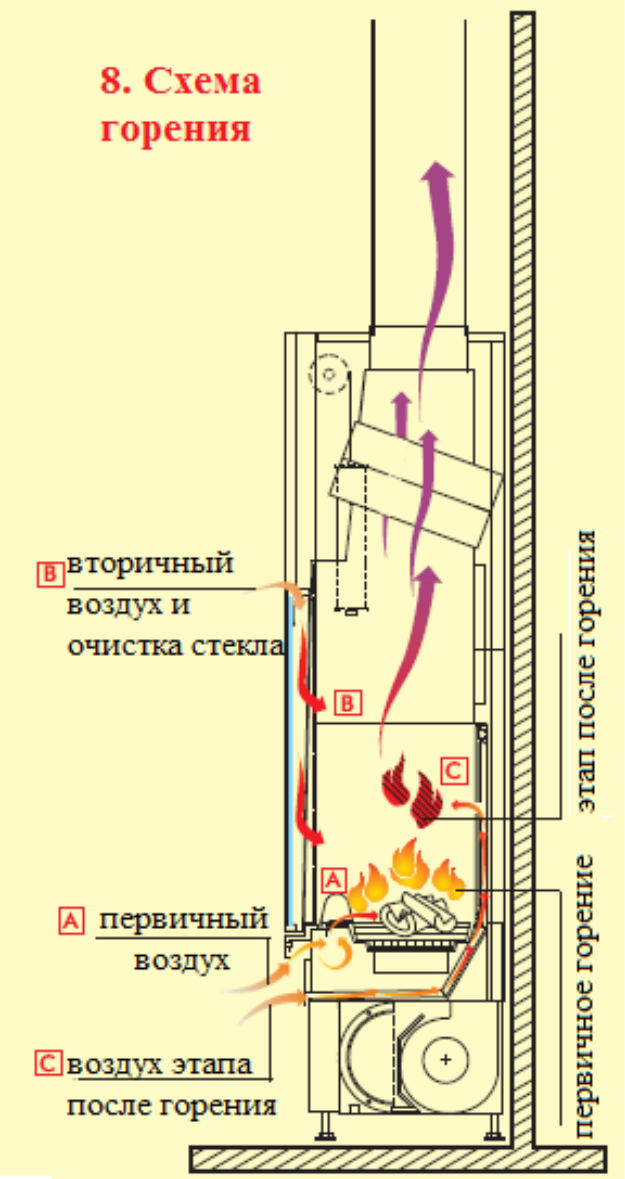

7. Основание сдвинуто назад

что позволяет легко выполнять облицовку

8. Воздух для горения

Новая система распределения:

[A] первичный воздух равномерно поступает на полотно горения, его поступление регулируется заслонкой, врезанной в борт (управляется «холодной рукой»)

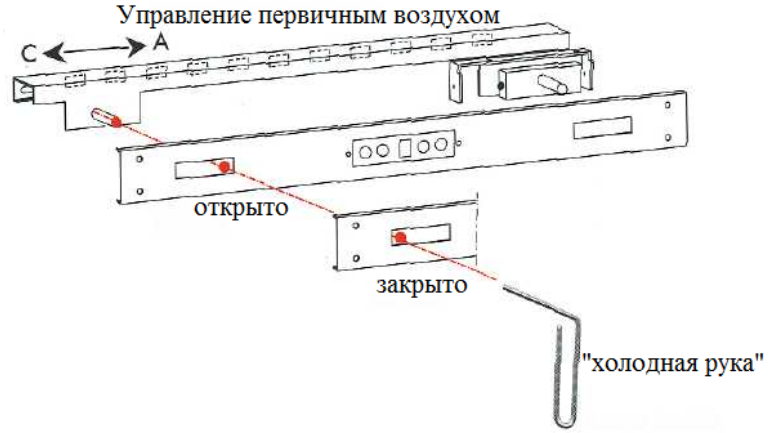

[B] вторичный воздух поступает непосредственно через верх дверцы, очищая стекло.

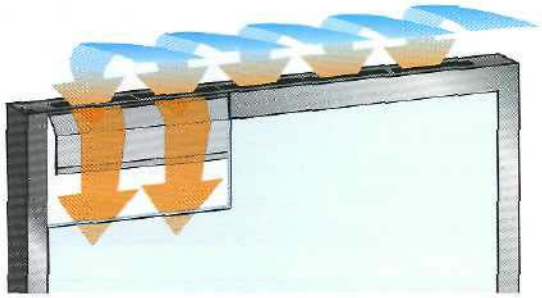

[C] воздух для этапа после горения (догорания), регулируемый объем

9. Механизма захвата воздуха

воздух поступает извне и смешивается с воздухом в помещении при помощи нового механизма, управляемого приводом, проложенным в нижней передней панели моноблока (можно касаться руками).

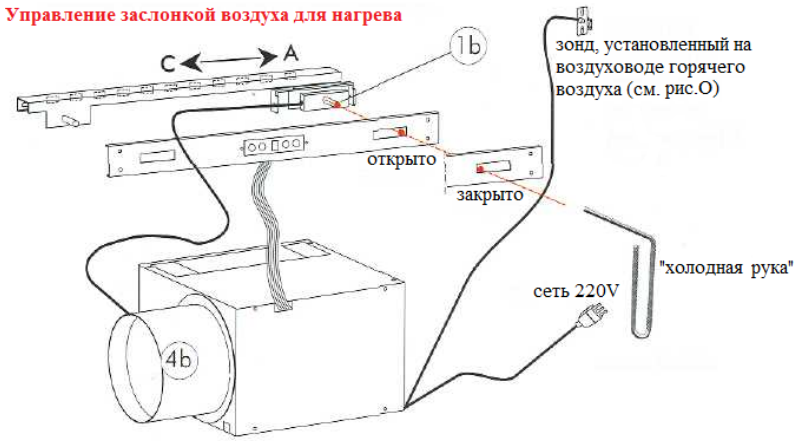

При работающем камине команда (1b) должна быть повернута вправо, целиком или частично (воздух помещения + наружный воздух).

Соединение (4b) и кабели зонда и сети 220V могут устанавливаться как слева, так и справа.

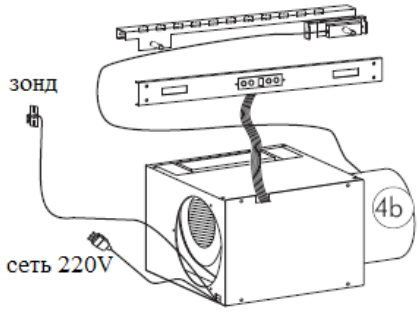

10. Внутренняя часть кожуха

топка снабжена 2 сменными воздуховодами, для увеличения выделения тепла при прохождении газов.

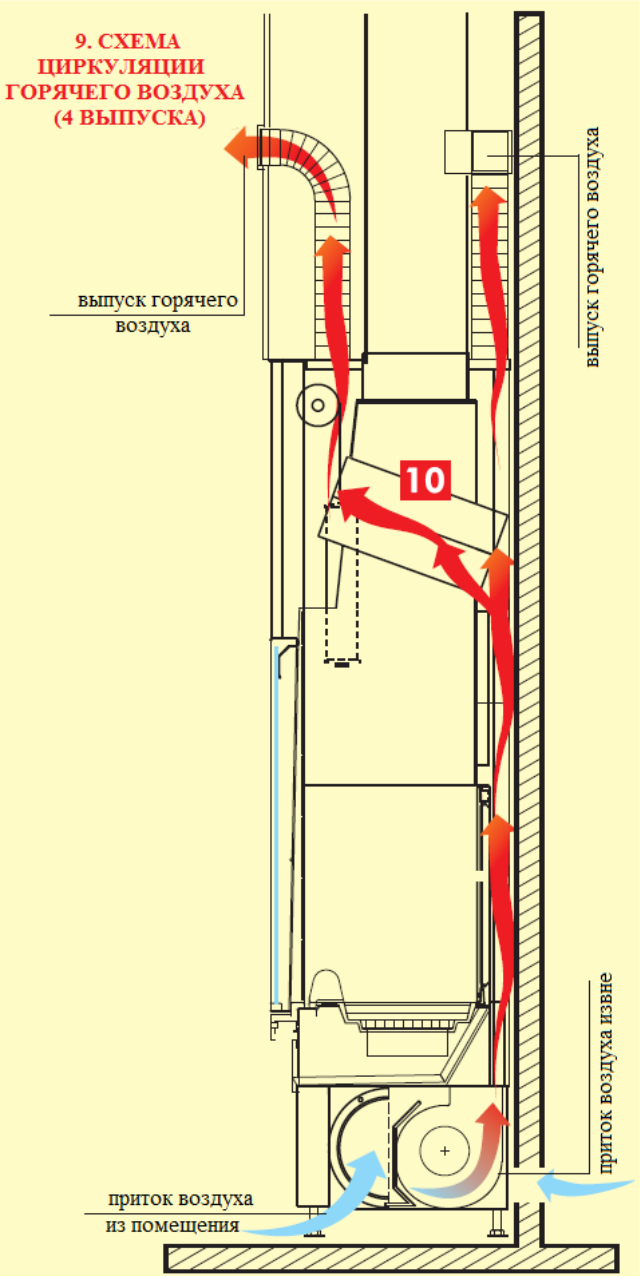

ТЕХНИЧЕСКАЯ КАРТА

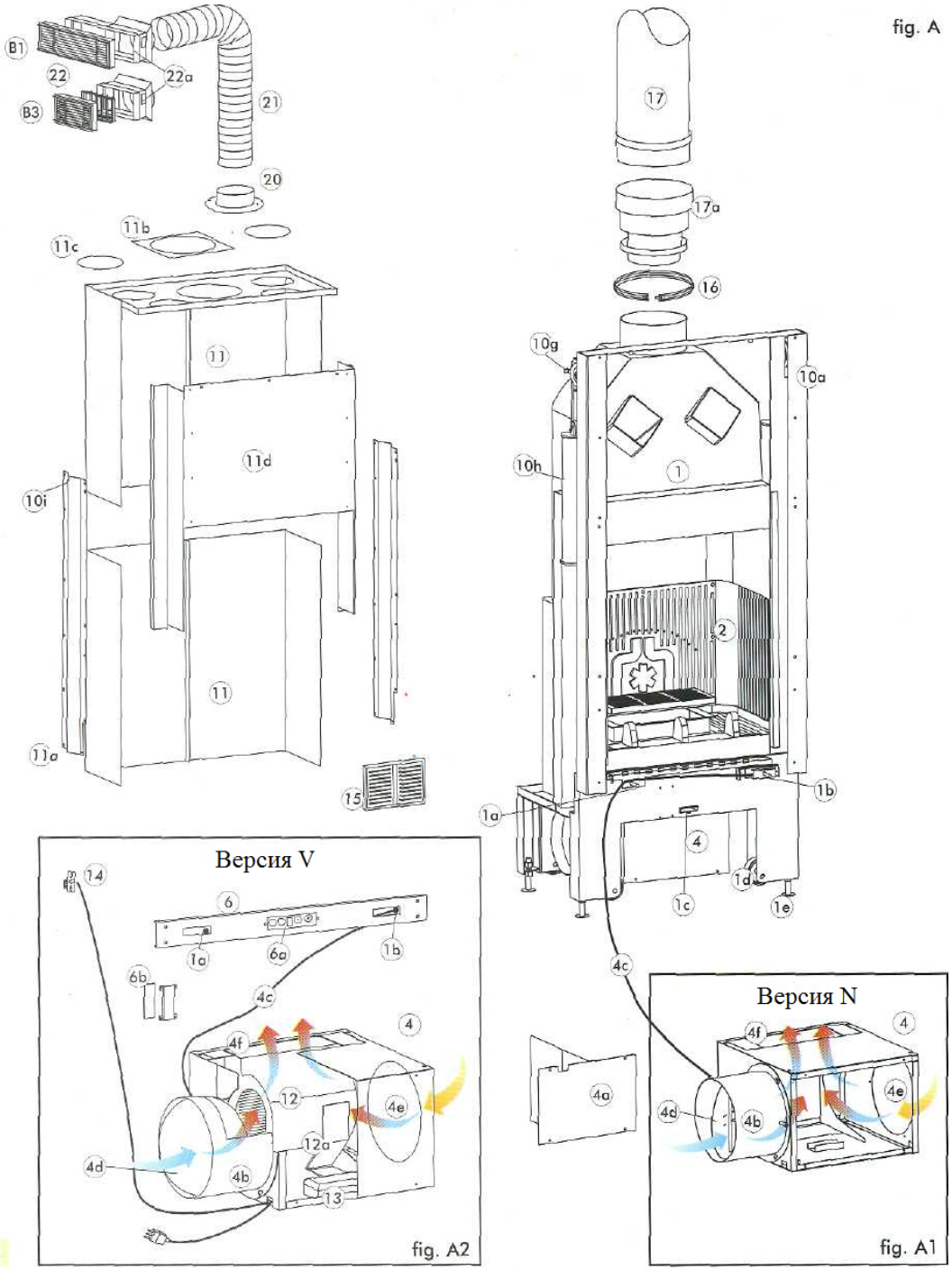

Перечень частей (рис. A-A1)

Версия N Естественная вентиляция

1 моноблок в комплекте с кожухом
1 a команда заслонки воздуха для горения
1 b команда захвата внешнего воздуха
1e поступление воздуха на этапе после сгорания
1d колесики для перемещения
l e ножки, регулируемые по высоте
2 чугунный очаг (рис. C)
2a основа
2b боковина, как с правой, так и с левой установкой (2 шт.)
3 чугунная плита горения с защитным экраном для дров
4 механизм регулировки воздуха
4a съемная передняя панель
4b разъем для забора внешнего воздуха
4c привод регулировки заслонки внешнего воздуха
4d заслонка внешнего воздуха
4f прохождение воздуха
5 нижняя передняя панель (рис. B-B1)
7 ванночка для сбора пепла
8 чугунная решетка для пепла
9a верхняя шарнирная ножка двери
9b нижняя шарнирная ножка двери
10 раздвижная дверца
10a жесткий каркас скольжения дверцы
10b направляющие скольжения дверцы
10c рукоятка для подъема дверцы
10d соединительные профили раздвижной дверцы
10e «холодная рука» для открытия створкои для очистки стекла и регулировки задвижек
10f винт блокировки скольжения каркаса
10g шкивы (2 шт.)
10h противовесы (2 шт.)
10i винт блокировки противовесов (2 шт.)
11 футеровка трубы горячего воздуха нижняя и верхняя
11a изоляция противовеса (2 шт.)
11b контрфланец
11e пробки для отверстий выхода воздуха (2 шт.)
11d передний картер
16 зажим для трубыØ 20 см

Перечень частей (рис. A-A1)

Версия V Принудительная вентиляция (рис. **A2)**

как версия N, где не включена нижняя передняя панель (5) и добавлены:

6 нижняя передняя панель (для фиксации синоптической панели)

6a синоптическая панель

6b изоляция кабеля синоптической панели

12 центробежный вентилятор

12a крепежная скоба вентилятора

13 электронная централь

14 зонд (вставляется в гнездо 22a патрубка 22)

Под заказ

15 решетка захвата наружного воздуха 24x16 см (G5)

17 нержавеющая дымовая труба

Модель с изогнутым стеклом

17a адаптер для дымовой трубы с Ø 20 до Ø 22см (ERID FM 220/200), с Ø 20 до Ø 25 см (ERID FM 250/200)

20 разъем для трубы Ø 14 см (R2)

21 алюминиевая труба Ø 14 см

22 патрубок с каркасом и заслонкой для подачи горячего воздуха 36x9 см (B1) или 18x9 см (B3)

23 передняя панель с калибром для верхнего кожуха

- алюминиевая труба Ø 20см для подсоединения захвата внешнего воздуха
- набор нержавеющих жестких соединений с дымовой трубой (рис. L)
- набор вентиляции для перестройки в версию N

Имеются **наборы для системы каналов горячего воздуха,** предусмотрены следующие случаи:

набор один бис:
только помещение, в котором установлен камин

набор два бис:
помещение, где находится камин, и смежное с ним

набор три бис:
помещение, где находится камин, и два смежных

набор четыре бис:
помещение, где находится камин, и три смежных

набор пять бис:
помещение, где находится камин, и четыре смежных

К имеющимся наборам могут быть добавлены специальные детали, указанные в прайс-листе.

Положение команды заслонки механизма захвата воздуха (**1b**)

справа = Открыто
во время работы камина регулирует поступление воздуха снаружи в смеси с воздухом в помещении

слева = Закрыто

Циркуляция воздуха с естественной вентиляцией (рис. **A-A1**)

Если потянуть справа за рычажок шарика (**1b**), через соединение (**4b**) наружный воздух поступает внутрь механизма (**4**), где он смешивается с воздухом, всосанным из помещения через отверстие (**4e**).

Воздух проходит в зазор камина через отверстие (**4f**) и там нагревается, после чего он, в результате естественной конвекции, проходит через алюминиевые трубы и выходит из патрубков (**22**) (устанавливаются на верхнем кожухе облицовки).

Циркуляция воздуха с принудительной вентиляцией (рис. A-A2)

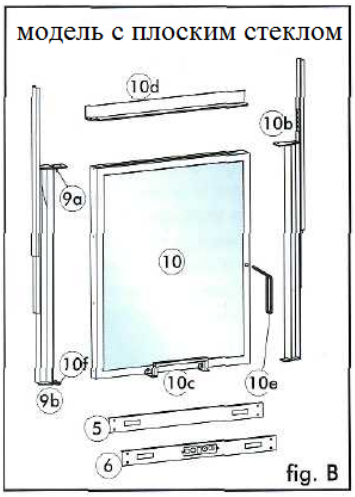

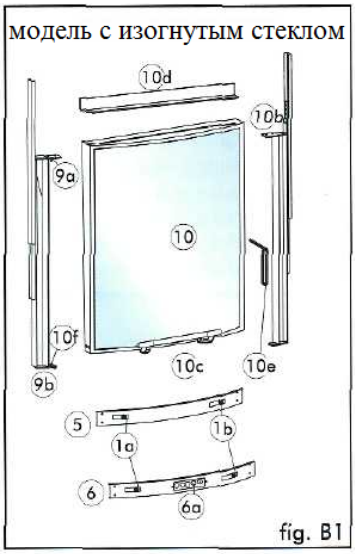

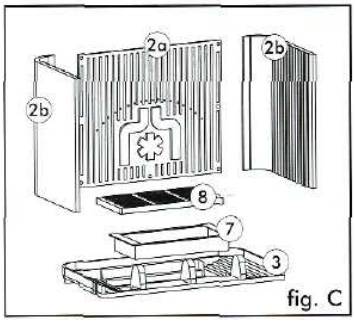

Достигается при использовании вентилятора (**12**), электронной централи (**13**), синоптической панели (**6a**) и зонда (**14**), вставляемого в гнездо (**22a**) патрубка (**22**).

Если потянуть справа за рычажок шарика (**1b**), через соединение (**4b**) наружный воздух поступает внутрь механизма (**4**), где он смешивается с воздухом, всосанным из помещения через отверстие (**4e**). Затем вентилятор (**12**) выталкивает его в зазор камина через отверстие (**4f**), где воздух нагревается, после чего он выходит через алюминиевые трубы из патрубков (**22**) (устанавливаются на верхнем кожухе облицовки).

При выключенном вентиляторе камин функционирует в режиме естественной вентиляции.

Функционирование с принудительной вентиляцией:

В автоматическом режиме

Вентилятор, соединенный с зондом, установлен на патрубке выпуска в верхний кожух горячего воздуха, температура которого достигает 40° C; включает и выключает вентилятор автоматически, когда температура опускается ниже 40° C.

Ручной режим

Вентилятор начинает работать независимо от температуры, с возможностью задать 9 скоростей.

Синоптическая панель (**6a**)

Вентилятором управляет синоптической панелью (установлена в нижней фронтальной части (6) моноблока), состоящей из 4 кнопок и 1 дисплея.

Кнопки

Включено/Ожидание

Автоматический или ручной

Уменьшает скорость вентилятора в ручном режиме

Увеличивает скорость вентилятора в ручном режиме

Дисплей

Включено/Ожидание

Автоматический*

Ручной (скорость от 1 до 9))

* на экране мигает когда вентилятор стоит и еще не получил сигнал с зонда (40°C).

С момента достижения температуры 40°C, на дисплее появляется sul стрелка, которая поворачивается по часовой стрелке, подтверждая работу вентилятора.

NB: на этапе повторного включения вентиляции дисплей располагает той же функцией, что и перед выключением.

- **для включение нужно в течение 2-3 секунд нажимать на кнопку 0/1**
- **все операции сопровождаются акустическим сигналом.**

ТЕХНИЧЕСКАЯ КАРТА

Предупреждения

Помимо изложенного в данном документе, руководствуйтесь нормами UNI.

В РФ соблюдайте Противопожарные требования СП 7.13130.2009

В частности:

- **до начала** любых операций по монтажу важно проверить совместимость оборудования.

по окончании монтажа, установщик должен произвести запуск оборудования и оставить документацию.

До окончания монтажа винт (**10f**) должен быть полностью привинчен к корпусу (рис. **H**)

Прежде чем приступать к облицовке, **проверьте правильность работы соединений,** устройств управления и всех движущихся частей.

Проверка проводится при горящем камине и при работе в нормальном режиме в течение нескольких часов, до начала облицовки моноблока, чтобы при необходимости мочь вмешаться.

Отделочные операции, например:

- установка верхнего кожуха
- облицовка
- выполнение пилястров, окраска и т.д.

производятся после испытаний с положительным результатом.

EdilKamin не отвечает за дефекты топки, связанные с неправильной установкой и подсоединением.

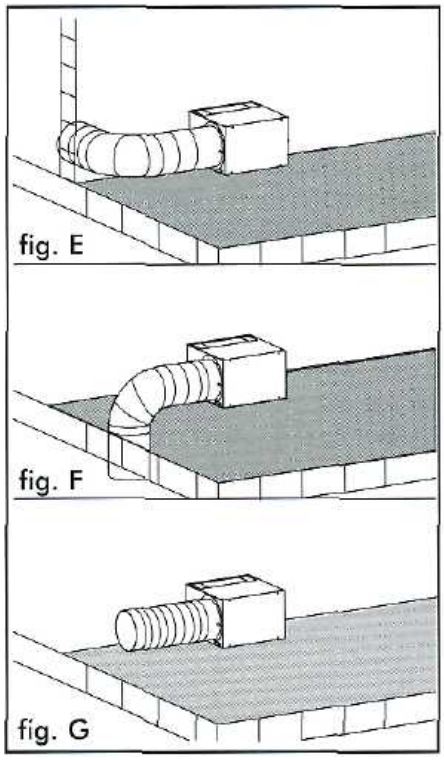

Забор внешнего воздуха (рис. E-F-G)

Вывод наружу сечением 200 см^2 абсолютно необходим для правильной работы камина и должен быть сделан.

Указанное соединение должно непосредственно выводить наружу патрубок механизма регулировки, расположенный рядом с этим механизмом. Оно может представлять собой гибкий алюминиевый шланг, и нужно следить за пломбировкой точек, в которых могут возникать утечки воздуха.

Алюминиевый шлангØ 20 может быть подключен равным образом и справа, и слева.

Рекомендуется установить перед подающим воздуховодом защитную решетку, которая не должна уменьшить полезное сечение трубы.

Наружный воздух должен улавливаться на уровне пола (он не может поступать сверху).

Транспортировка моноблока

Перед транспортировкой моноблок (рис. **A)** можно облегчить, сняв с него:

- противовесы (**10h**)
- чугунный поддон (**2a**)
- чугунные боковины (**2b**)
- чугунную плиту горения (**3**)
- ванночку для сбора пепла (**7)**
- чугунную решетку для пепла (**8**)
- футеровку (**11**)

Также можно снять дверцу, действуя в следующем порядке:

Этап 1 (рис. **H**)

- опустить и полностью закрыть дверцу (**10**), повернуть шестиугольный винт с холодной рукояткой (10e) и открыть створку
- закрепить каркас, полностью завинтив винт (**10f**)
- снять пружину блокировки (**M**) верхней ножки (**9a**)

Этап 2 (рис. **H**)

- слегка приподнять дверцу вверх, сняв ее с нижней ножки (**9b**)
- осторожно потянуть дверцу на себя и вниз, пока она полностью не снимется с верхней ножки
- вес дверцы составляет около 12 кг

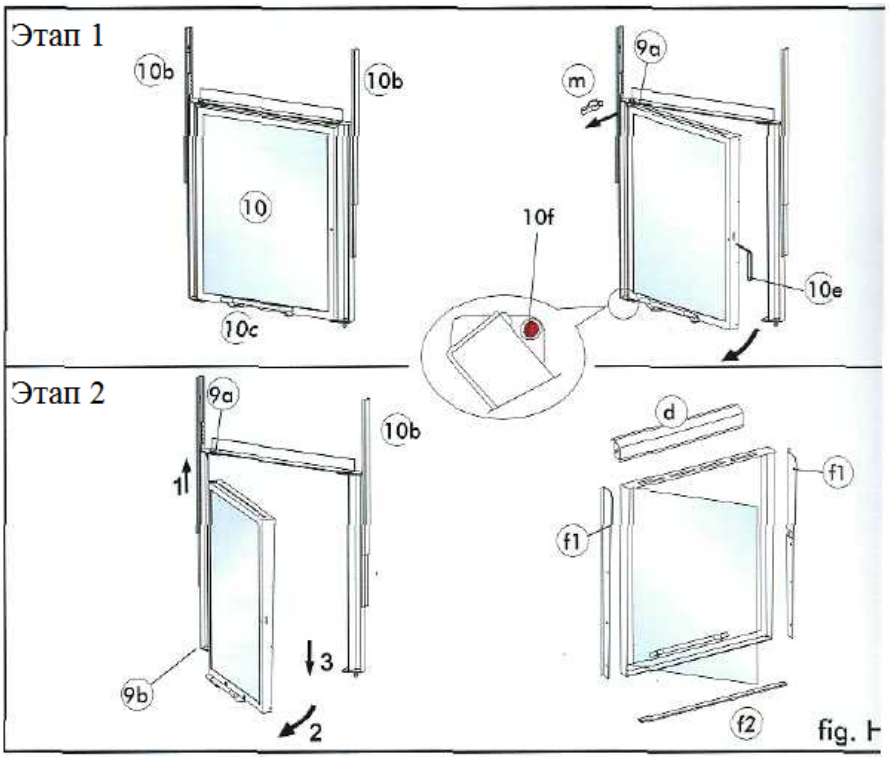

Замена стекла (рис. H)

- снимите дверцу как описано выше (этапы 1-2); если камин уже установлен, заблокируйте скольжение дверцы при помощи винта (**10f**);
- при потере прилагаемого винта он может быть заменен самонарезным винтом Ø 6,3x16
- снимите стопоры стекла (**f1-f2-f3**), закрепленные самонарезными винтами внутри дверцы, затем выньте стекло.

Очистка стекла (рис. H)

- опустите дверцу, нажмите на рычаг (**10e**) и откройте створку
- для очистки стекла пользуйтесь специальным спреем для керамического стекла; Эдилкамин прилагает к поставке специальную упаковку.

ИНСТРУКЦИИ ПО МОНТАЖУ

Моноблок (рис. **A**)

Для определения точного положения камина важно знать, каким материалом он будет облицован.

Исходя из выбранной модели, установка проводится различным образом (смотри инструкции по монтажу, находящиеся в упаковке каждого вида облицовки).

При монтаже пользуйтесь отвесом и нивелиром.

- проделайте в стене или в полу отверстие для забора воздуха снаружи и соедините его с механизмом регулировки воздуха, как описано в разделе «Забор воздуха снаружи» ;
- соедините камин с дымовой трубой из нержавеющей стали, следуя диаметрам, указанным в таблице технических данных (стр.3) и положениям раздела «дымовые трубы» (стр.10);
- имеются наборы для прокладки каналов горячего воздуха, подробно описанные на стр. 10;
- специальные каналы могут быть выполнены при добавлении к готовым наборам компонентов, указанных в прайс-листе;
- по окончании монтажа, обеспечьте скольжение дверцы, сняв винт (**10f**) и винты блокировки противовеса (**10i**);
- проверьте работу всех подвижных частей.

Монтаж облицовки, верхних кожухов и их проветривание (рис. **I**)

До начала облицовки, **проверьте правильность работы соединений,** команд и всех движущихся частей.

Проверка проводится при зажженном камине и его работе в режиме в течение нескольких часов, до начала облицовки моноблока, чтобы произвести необходимые операции. Такие отделочные операции, как:

- установка верхнего кожуха
- монтаж облицовки
- выполнение пилястров, окраска и т.д.

проводятся после испытаний с положительным результатом.

EdilKamin не отвечает за дефекты топки, связанные с неправильной установкой и подсоединением.

Мраморные и каменные части, кирпичи облицовки должны устанавливаться с небольшим зазором между ними и моноблоком, во избежание поломок, вызванных расширением и перегревом.

Деревянные части должны быть защищены огнестойкими панелями, расположенными на расстоянии от камина не менее чем 1 см для обеспечения потока воздуха, который не дает скапливаться теплу.

Верхний кожух может быть изготовлен из огнеупорных панелей из гипсового картона или из гипсовых плит; при его изготовлении нужно установить набор труб для горячего воздуха, как указано выше.

Желательна вентиляция верхнего кожуха изнутри, для чего нужно обеспечить поступление воздуха снизу (зазор между дверцей и балкой), который затем в силу конвекции выходит через решетку, установленную сверху; таким образом удается беречь тепло и не допускать перегрева.

Помимо вышесказанного, руководствуйтесь положениями нормативов UN110683/98. В РФ соблюдайте Противопожарные требования СП 7.13130.2009.

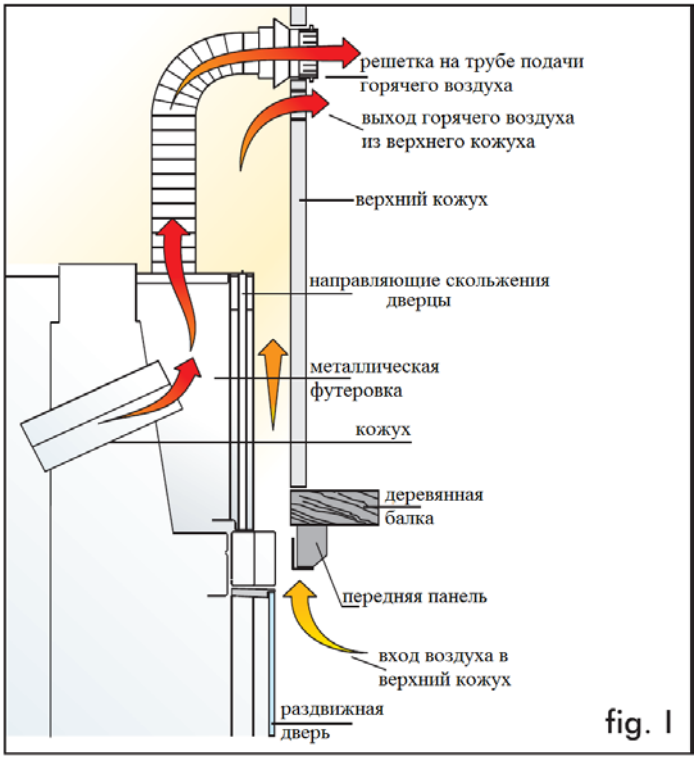

fig. I

Дымоход

Под соединительной трубой понимается труба, соединяющая патрубок выпуска дыма из камина с входным отверстием дымовой трубы.

Нужно избегать горизонтальных участков или участков с обратным наклоном.

Изменения сечения допускаются только на выходе из камина, а не, к примеру, в месте соединения с дымовой трубой.

Не допускаются углы более 30°.

На соединении стальной трубы с патрубком выпуска дыма из камина должна быть поставлена пломба из термоустойчивой мастики.

Помимо данных указаний, следуйте положениям нормативов и правилам по установке дымоходов. В РФ соблюдайте Противопожарные требования СП 7.13130.2009.

Для упрощенного изготовления дымохода, Edil Kamin предоставляет в распоряжение стальные детали для простого и правильного соединения (смотри схемы рядом).

Дымовая труба и ее козырек

Под дымовой трубой понимается труба, идущая от места использования камина до крыши здания.

Основные характеристики дымовой трубы:

- способность выдерживать температуру дыма не менее 450°C, что касается механической прочности изоляции, и газонепроницаемость
- соответствующая изоляция, во избежание образования конденсата
- постоянное сечение, основное вертикальное направление и отсутствие углов свыше 30°
- преимущественно круглое внутреннее сечение; в случае прямоугольного сечения, максимальное соотношение сторон должно составлять 1,5
- поверхность внутреннего сечения трубы должна быть не меньше указанной в технической карте на продукцию
- труба должна быть соединена с единственным очагом (камином или печью)

В старые или слишком большие дымовые трубы рекомендуется вставить трубы из нержавеющей стали, соответствующие по диаметру и с необходимой изоляцией.

Рекомендуется подключать к сертифицированным в РФ дымовым трубам:

- модульным нержавеющим дымовым трубам типа «сэндвич» марки ВУЛКАН;
- дымовым трубам из вулканической породы HEDA/Keddy;
- керамическим дымовым трубам PLEWA.

Подключение к дымовым трубам производится в соответствии с Противопожарными требованиями СП 7.13130.2009.

Основные характеристики козырька:

- внутреннее сечение козырька у основания такое же, как сечение дымовой трубы
- выпускное сечение не менее чем вдвое шире сечения дымовой трубы
- расположение с ветреной стороны, выше уровня крыши и вне зоны обратного тока воздуха.

(Подробности смотрите в каталоге дымовых труб Edil Kamin).

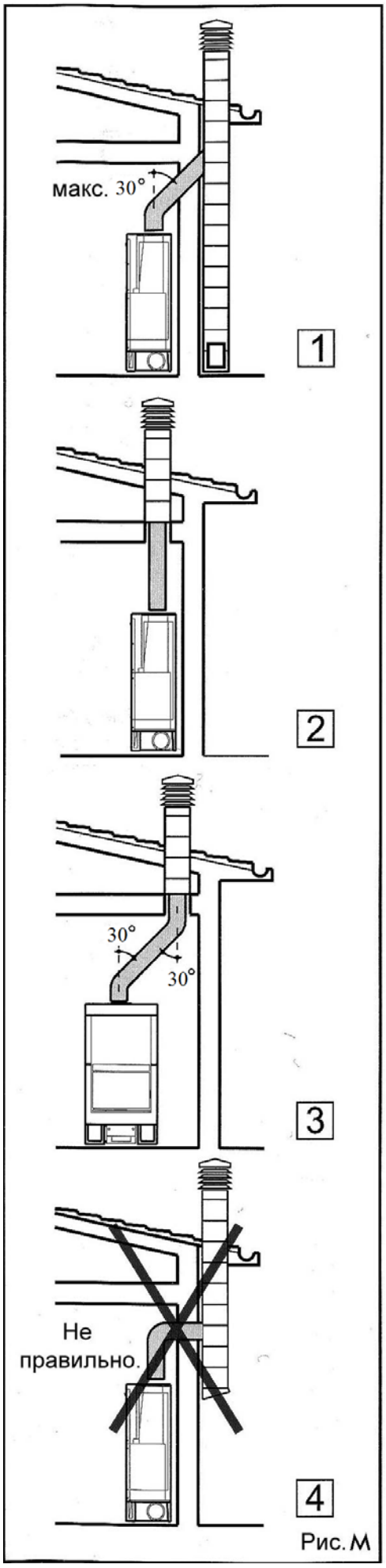

Рис. М

Монтаж системы циркуляции горячего воздуха

Воздух, поступающий извне через механизм регулировки (4) и нагреваемый в полости камина, обязательно должен поступать в помещение.

Это компенсирует отток воздуха, выбрасываемого из камина во время его работы через дымовую трубу, и одновременно отапливает помещение.

Горячий воздух поступает в помещение через патрубки подачи, соединенные с отверстиями в верхней стенке обшивки при помощи алюминиевых труб Ø 14 см.

В случае утечки воздуха в другие помещения, кроме того, где установлен камин, нужно обеспечить возврат воздуха в помещение с камином, при помощи решеток в основании стены или через отверстия под дверями.

Диаметр труб не должен быть меньше Ø 14 см, чтобы скорость воздуха не превышала 5 м/сек, во избежание шума и больших потерь нагрузки из-за трения.

Важно, чтобы трубы проходили в основном по прямой линии.

Алюминиевые трубы могут быть замаскированы коробками, ложными балками или спрятаны в стены; в любом случае необходима их тщательная изоляция.

Максимальная длина каждого воздуховода может составлять 6-8 м для версии V и 4-5 м для версии N.

Эта длина уменьшается на 1,2 м за каждое колено и за каждый патрубок, из-за потери напора.

Набор для монтажа системы циркуляции горячего воздуха

Имеются следующие наборы труб для горячего воздуха

Набор один/бис – только для помещения с камином

- закрепите два разъема "R2" на отверстиях обшивки
- вставьте две трубы (21) и закрепите их специальными зажимами
- прикрепите каркас разъемами патрубков "B2" к верхней части насадки на уловитель
- соедините 2 алюминиевых трубы с разъемами, закрепите их зажимами
- вставьте до щелчка передние решетки

Набор два/бис – помещение с камином и одно смежное

- закрепите два разъема "R2" на отверстиях обшивки
- вставьте две трубы (21) и закрепите их зажимами
- прикрепите каркас разъемами патрубков "B1" к верхней части кожуха
- прикрепите каркас разъемом патрубков "B3" к стене отапливаемых помещений
- соедините 2 алюминиевых трубы с разъемами, закрепите их зажимами
- вставьте до щелчка передние решетки

Набор три/бис – помещение с камином и два смежных

- закрепите два разъема "R2" на отверстиях обшивки
- вставьте две трубы (21) и закрепите их зажимами
- прикрепите каркасы разъемами патрубков "B3" к стенам отапливаемых помещений
- проделайте в верхней части кожуха люк "G1" для проветривания изнутри насадки уловителя
- соедините 2 алюминиевых трубы с разъемами, закрепите их зажимами
- вставьте до щелчка передние решетки

Набор четыре/бис – помещение с камином и три смежных

- закрепите четыре разъема "R2" на отверстиях обшивки
- вставьте четыре трубы (21) и закрепите их зажимами
- прикрепите каркас разъемами патрубков "B1" к верхней части кожуха
- прикрепите каркасы разъемами патрубков "B3" к стенам отапливаемых помещений
- соедините 4 алюминиевых трубы с разъемами, закрепите их зажимами
- вставьте до щелчка передние решетки

Набор пять/бис – помещение с камином и четыре смежных

- закрепите четыре разъема "R2" на отверстиях обшивки
- вставьте четыре трубы (21) и закрепите их зажимами
- прикрепите каркасы разъемами патрубков "B3" к стенам отапливаемых помещений

- проделайте в верхней частикожуха люк "G1" для проветривания изнутри насадки уловителя
- соедините 4 алюминиевых трубы с разъемами, закрепите их зажимами
- вставьте до щелчка передние решетки

Неиспользуемые отверстия для выхода горячего воздуха в верхней части обшивки должны оставаться закрытыми специальными заглушками (11c). Может быть изготовлена особая система труб, для этого к имеющимся наборам добавляются различные компоненты, указанные в прайс-листе.

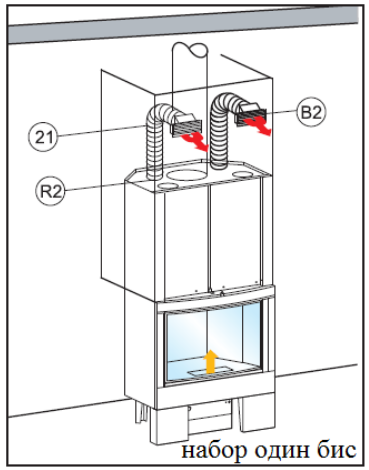

набор один бис

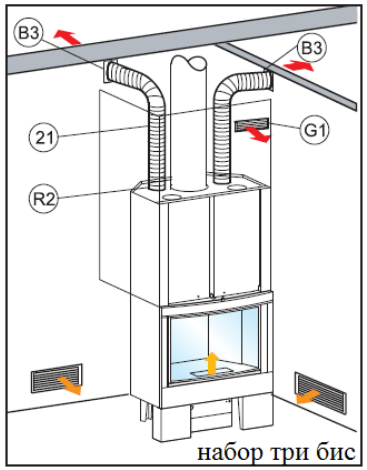

набор три бис

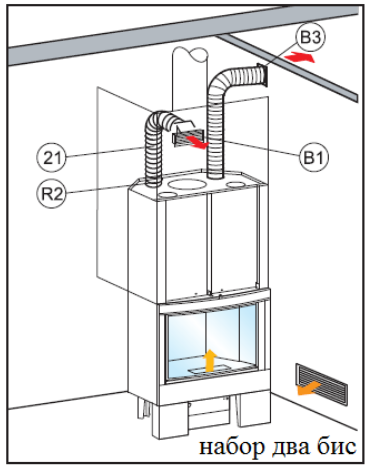

набор два бис

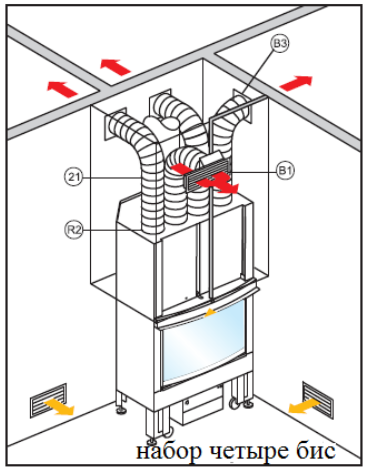

набор четыре бис

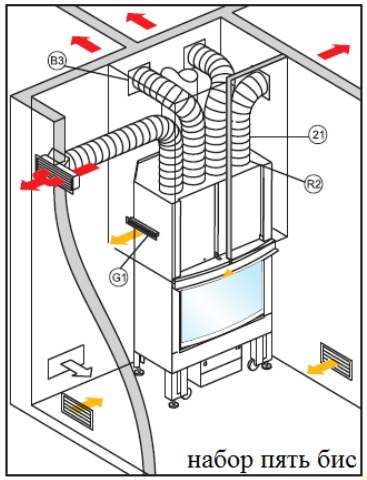

набор пять бис

Электрические кабельные соединения (рис. A2-N)
Для подсоединения электрических кабелей к центру управления, встроенному в механизм (4), действуйте в следующем порядке:

- отвинтите 4 винта передней панели (4a)
- подсоедините кабели, вставив их в соответствующие гнезда и коннекторы; кабели должны вставляться без усилия
- включите вилку в розетку сети и проверьте правильность работы синоптической панели, следуя прилагаемым к ней инструкциям
- вновь установите на место переднюю панель, следя за тем, чтобы не погнуть и не придавить кабель синоптической панели, затем приступайте к монтажу топки
- электрические соединения должны соответствовать нормативам и правилам
- следите, чтобы электрические провода не соприкасались с корпусом камина и с дымоходом
- электроаппаратура, поставляемая вместе с камином, должна использоваться полностью
- электрические компоненты находятся под напряжением; перед любыми операциями выньте вилку или отключите главный распределительный щит.

Подключение принудительной вентиляции (рис. N-O)

- протяните провод с вилкой до розетки под током
- смонтируйте облицовку до балки, затем, действуя в следующем порядке, изготовьте из панелей из гипсокартона кожух:

• первая боковая панель
• фронтальная панель

- закрепите в верхней части каркасы патрубков (22), после того как проделаете отверстие
- закрепите датчик (14) в отверстии (22a) патрубка (B1 или B3)
- убедитесь, что провод датчика не находится на пути раздвижной дверцы

• вторая боковая панель

- закончите изготовление насадки уловителя, установив вторую боковую панель
- установите снаружи решетки патрубков до щелчка
- по окончании работ вставьте вилку в розетку сети 220 V

Для правильной эксплуатации камина следуйте прилагаемому документу **"Инструкции по применению термокаминов"**

Предприятие отвечает за правильность работы устройства, только если его конструкция соответствует документации, предоставленной вместе с изделием.

Примечания:

• Храните данные инструкции, которые должны использоваться при запросе любых сведений
• Изображенные детали являются графически и геометрически приблизительными

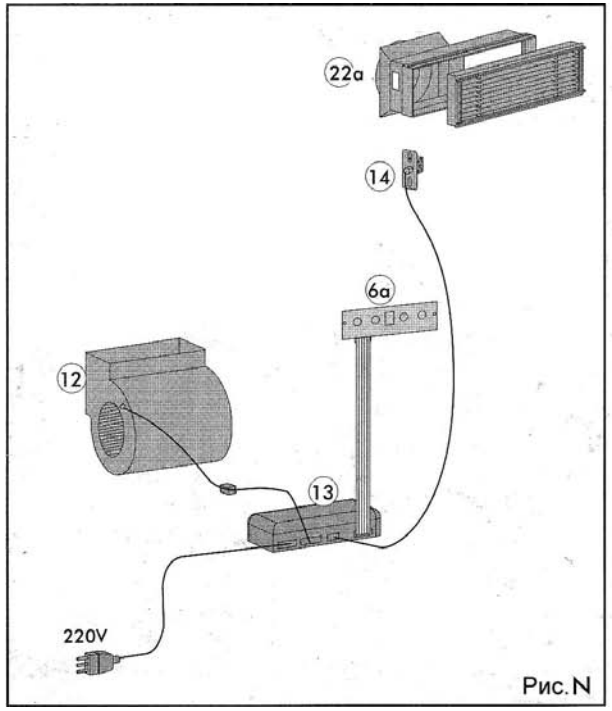

Рис.N

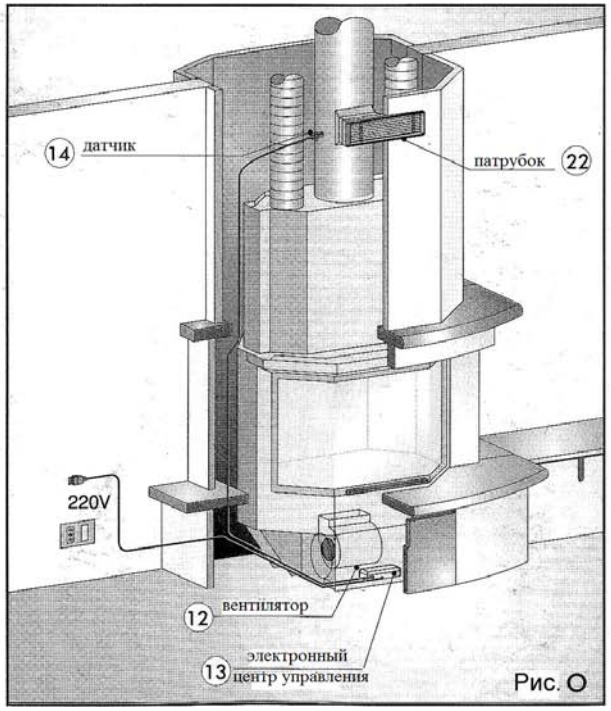

Рис. O